ar-897-\6333

Ø MINIMO FORO PASSANTE = ###

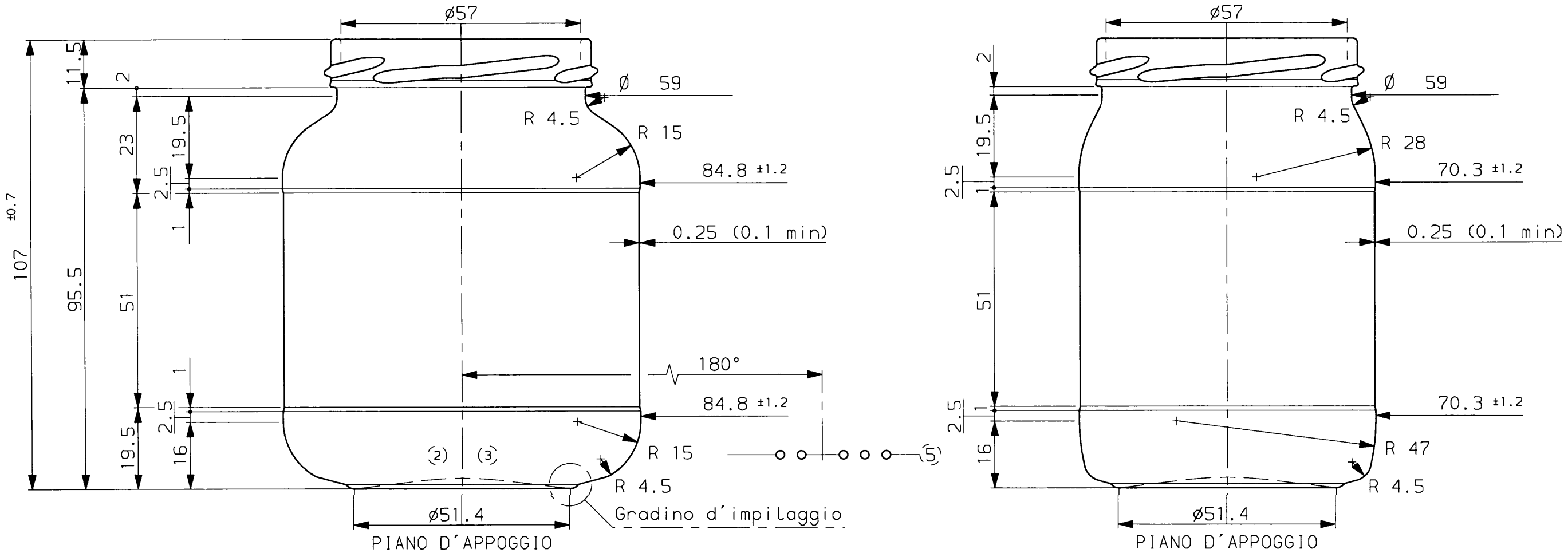


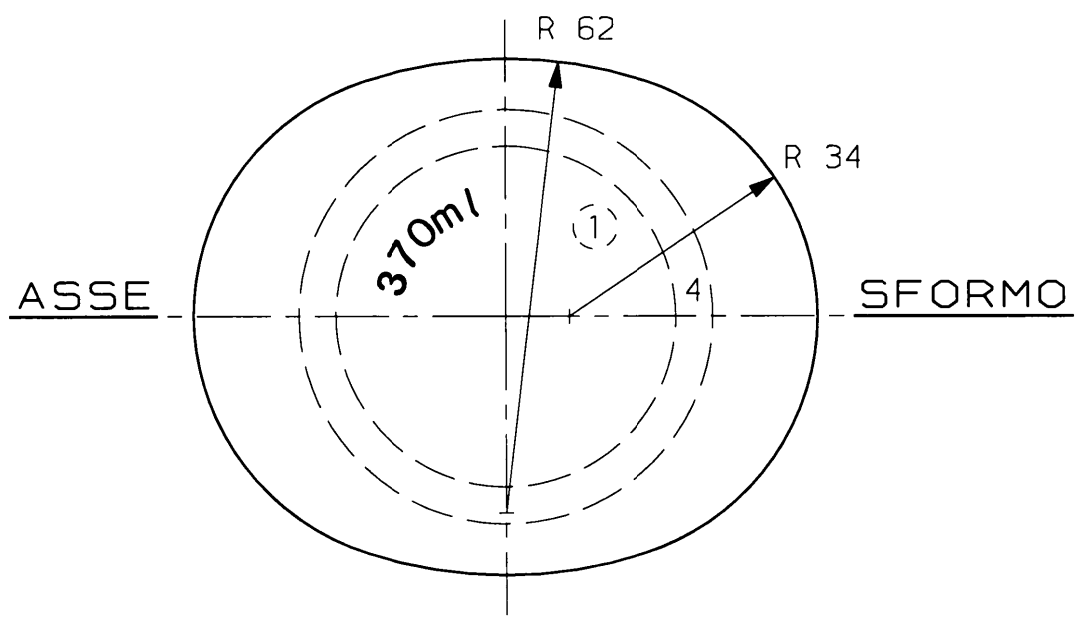


Termék szám:

Job number: 1176 Dátum/Date: 2008-07-02

| REV. | RIFERIMENTO | DATA |
|---|---|---|
| | | |

1 = MARCHIO DI FABBRICA
2 = CONTR A TIPO VETRO
3 = N.CAVITA'
4 = ZIGRINATURA
5 = PUNTI LETTORI CAVITA'
(C) = CONTROLLO STATISTICO
TOLLERANZA FUORI VERTICALITA' MAX SU 360° = 2.54

AVIR COMMERCIALE

| | | | |
|---|---|---|---|
| COMMISSIONE NUT KAO | PESO GR CA. | CAPACITA' mL R.B. | N.ARTICOLO |
| ARTICOLO VASO CREMA 370 | 200 | (C) 370 ±10 | 897 |
| IMBOCCATURA Twist off 66 | | | COD.IMB. 6333 |
| DATA 12.08.96 / RIF. ### / COL. | SCALA 1:1 | DIS. | CONT. |


L'AVIR declina qualsiasi responsabilita' per violazioni di diritti di terze persone sulla forma delle bottiglie fabbricate su commissione della spettabile clientela
L'accertamento della Liceita' di tale forma e' a carico del CLIENTE. Senza nostra precisa autorizzazione e' vietato il passaggio o la cessione del presente disegno.


Le quote sono espresse in mm
solo quelle con indicazione di tolleranza sono impegnative